MASTERLIFT 2.35 SAAV 135 VAN COMBI

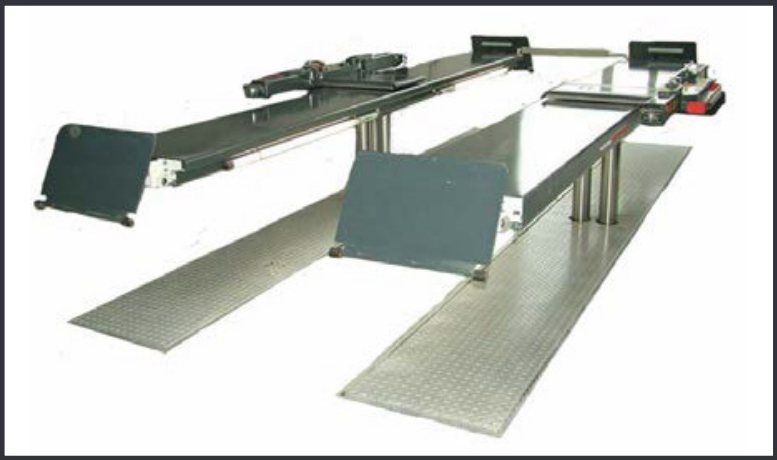

Ponte sollevatore elettroidraulico a quattro pistoni, con piattaforme e sollevatore a ruota libera con supporti di sollevamento a bracci

APPROVAZIONE VOLKSWAGEN GROUP VAS 5249

DATI TECNICI	
Portata	3,5 t
Altezza di sollevamento	1.905 mm
Altezza di lavoro	2.135 mm
Diametro cilindri	4 x 123 mm
Distanza tra i cilindri	1.335 / 1.705 mm
Tempo di salita / discesa	circa 35 sec.
Profondità fondamenta	2.875 mm
Potenza	3 kw
Olio idraulico	14 l
Voltaggio	400 volt - 50 Hz - 16 A

SUPERSTRUTTURA A PEDANE	
Lunghezza totale	circa. 5.300 mm
Lungh. utile pedane	4.200 mm
Base ruota	circa 3.700 mm
Larghezza pedana	605 mm
Distanza tra le pedane	910 mm
Altezza rampe di salita	150 mm

SUPERSTRUTTURA A BRACCI	
Larghezza totale	3.210 mm
Altezza minima	70 – 95 mm
Lungh. bracci min./max	710 – 1.445 mm

COLORI SPECIALI VAS RAL 7012
GRIGIO BASALTO

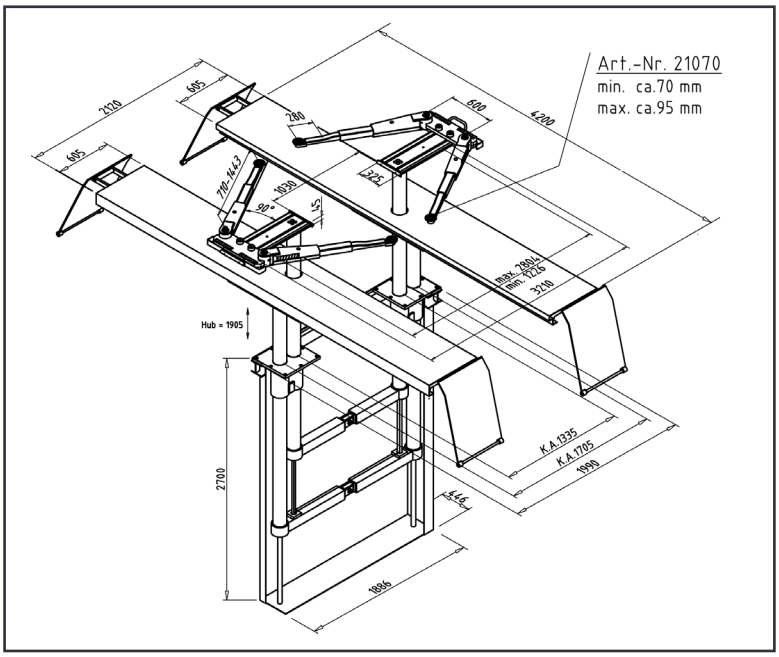

CARATTERISTICHE:

- Vasca in acciaio impermeabile
- Cilindro cromato duro
- Sincronizzazione flessibile e sistema di sicurezza
- Elementi di guida privi di corrosione
- Gruppo pompa con motore immerso
- Abbassamento pneumatico di emergenza
- Pulsantiera programmabile
- Supestruttura a piattaforme con rampe di salita e fermi ruota
- Bracci telescopici doppi, regolabili lateralmente
- Sistema di blocco del braccio interno
- Altezza minima bassa

Ci riserviamo di modicare specifiche tecniche in qualsiasi momento senza preavviso. Tutte le immagini sono soggette a copyright e non possono essere utilizzate senza permesso. Salvo errori e omissioni.

DTS S.R.L.
DIAGNOSTICA TECNICA SERVIZI
Via della Resistenza 68 - 48013 Brisighella (RA)
Tel. +39 0546/81679 - Fax +39 0546/83162
Sito web: www.dtssrl.it - E-mail: info@dtssrl.it